antoniolupi

ND902-ND903-ND904-ND703 **serie INDIGO**

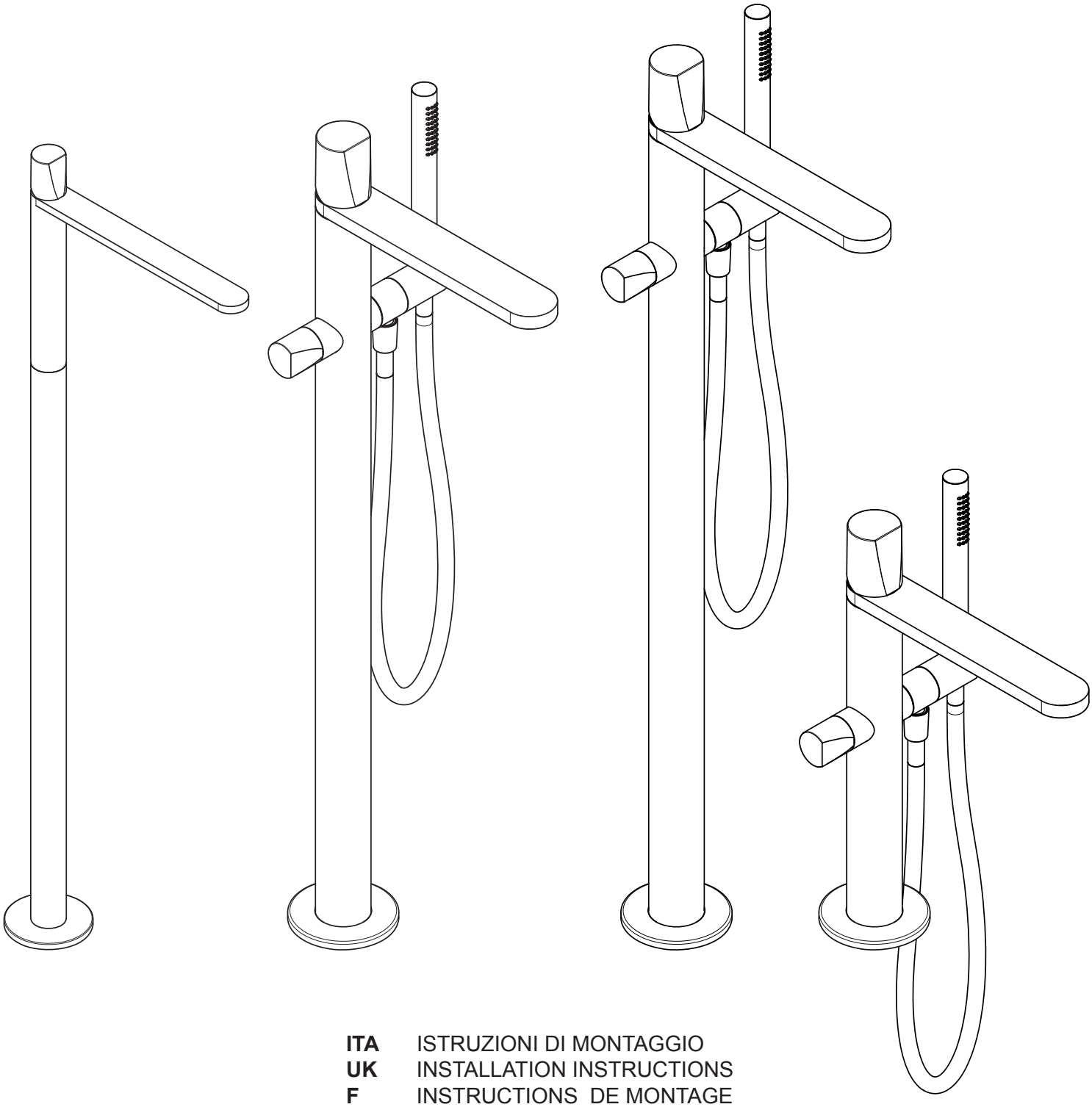

ITA ISTRUZIONI DI MONTAGGIO
UK INSTALLATION INSTRUCTIONS
F INSTRUCTIONS DE MONTAGE
DE MONTAGE-ANLEITUNG
ES INSTRUCCIONES DE MONTAJE
RU МОНТАЖНАЯ ИНСТРУКЦИЯ

ITA - DATI TECNICI
1.Pressione d'esercizio consigliata 1-5 bar
2.Pressione massima di prova 10 bar
3.Temperatura massima acqua calda 80° C
4.Temperatura consigliata 50°- 60° C
5.Differenza di pressione tra acqua fredda e acqua calda 1,5 bar
6.Installazione di filtri per l'acqua a monte dell'impianto ed installazione al prodotto di tutti i filtri che lo accompagnano.
7.**Nota bene: qualora non siano presenti le condizioni sopra indicate, il prodotto potrebbe non funzionare o funzionare in modo non ottimale. Eventuali anomalie sulla finitura superficiale (graffi ect.) devono essere riscontrate prima dell'installazione e posa del prodotto stesso. Non viene riconosciuta nessuna sostituzione dopo l'installazione avvenuta.**

UK - TECHNICAL DATA
1.Recommended operational pressure 1-5 bar
2.Maximum test pressure 10 bar
3.Maximum hot water temperature 80° C
4.Recommended temperature 50 - 60° C
5.Pressure difference between hot and cold water max 1,5 bar
6.We suggest to install water filters at the beginning of the installation.
7.P.S: If the above conditions do not exist, the product may not work or may not work efficiently. Any flaws in the surface finish (scratches, etc.) must be identified prior to installation of the product. No replacement will be acknowledged after installation.

F - DONNÉES TECHNIQUES
1.Pression d'exercice recommandée 1-5 bar
2.Pression maximum d'epreuve
3.Temperature maximum eau chaude 80° C
4.Temperature recommandée 50°- 60° C
5.Difference de pression entre l'eau froide et l'eau chaude 1,5 bar
6.Installation des filtres à eau en amont du réseau hydraulique et installation au produit des filtres nécessaires.
7.N**ota bene: si les conditions ci-dessus mentionnées ne sont pas respectées, le produit pourrait ne pas fonctionner de façon optimale. Anomalies de finition sur la surface (rayures, etc..) doivent être remarqué avant la pose.**
Il n'est reconnu aucun remplacement du produit après l'installation.

DE - TECHNISCHE DATEN
1.Empfohlener Betriebsdruck 1-5 bar
2.Max. Prüfdruck 10 bar
3.Max. Temperatur Warmwasser 80° C
4.Empfohlene Temperatur 50°- 60° C
5.Druckunterschied zwischen Kalt- und Warmwasser 1,5 bar
6.Installierung von der Anlage vorgeschalteten Wasserfiltern und Installierung aller das Produkt begleitenden Filter.
7.N.B.: Sofern die oben angegebenen Bedingungen nicht vorherrschen, könnte das Produkt eventuell nicht oder nicht optimal funktionieren. Eventuelle Anomalien auf der Oberfläche (Kratzer etc.) müssen vor Installierung und Verlegung des Produkts selbst festgestellt werden. Nach erfolgter Installierung wird keine Auswechselung mehr gewährt.

ES - DATOS TÉCNICOS
1.Presión de ejercicio recomendada 1-5 bar
2.Presión máxima de prueba 10 bar
3.Temperatura máxima agua caliente 80° C
4.Temperatura recomendada 50°- 60° C
5.Diferencia de presión entre agua fría y agua caliente 1,5 bar
6.Instalación de filtros para el agua por delante de la planta e instalación al producto de todos los filtros.
7. N.B.: si no se presentan las condiciones antes mencionadas, el producto podría no funcionar o funcionar de manera no optimal. Posibles anomalías en el acabado de la superficie (arañazos ecc.) tienen que detectarse antes de la instalación y montaje del producto.
No se sustituirá ningún producto después de su instalación.

RU ТЕХНИЧЕСКИЕ ДАННЫЕ
1. Рекомендуемое рабочее давление 1-5 Бар
2. Максимальное давление испытания 10 Бар
3. Максимальная температура горячей воды 80° C
4. Рекомендуемая температура 50-60 ° C
5. Разница давления между горячей и холодной водой 1,5 Бар
6. Установка фильтров для воды до изделия и установка всех фильтров, которые идут в комплекте с изделием.
7. Примечание: в случае невыполнения вышеуказанных инструкций, изделие не будет работать или будет работать неправильно. Возможные деффекты отделки поверхности (царапины и т.д) должны быть установлены до монтажа изделия..
После установки любые запросы о замене изделия не принимаются.

ITA - L'INSTALLAZIONE DEVE ESSERE ESEGUITA DA PERSONALE QUALIFICATO!
SPURGARE LE TUBAZIONI PRIMA DI COLLEGARE IL RUBINETTO ALL'IMPIANTO.
UK - INSTALLATION MUST BE PERFORMED BY QUALIFIED PERSONNEL!
BEFORE CONNECTING TO MAINS, BLEED THE PIPES TO AVOID DAMAGE.
F - L'INSTALLATION DOIT ÊTRE EFFECTUÉE PAR UN PERSONNEL QUALIFIÉ!
AVANT DE BRANCHER LE ROBINET AU RÉSEAU HYDRAULIQUE, PURGER LA TUYAUTERIE.
D - DIE INSTALLIERUNG MUSS VON FACHPERSONAL AUSGEFÜHRT WERDEN.
DIE ROHRLEITUNGEN SAUBERN, BEVOR DIE ARMATUR AN DIE ANLAGE ANGESCHLOSSEN WIRD.
E - ¡LA INSTALACIÓN TIENE QUE SER REALIZADA POR PERSONAL CALIFICADO!
PURGAR LAS TUBERÍAS ANTES DE CONECTAR EL GRIFO AL SISTEMA.
RU - УСТАНОВКА ДОЛЖНА ВЫПОЛНЯТЬСЯ КВАЛИФИЦИРОВАННЫМ ПЕРСОНАЛОМ!
ПРОДУЙТЕ ТРУБЫ ПЕРЕД ПОДКЛЮЧЕНИЕМ КРАНА.

ITA - PULIZIA/ MANUTENZIONE OTTONE FINITURA CROMO, BIANCO, NERO, GRAFITE, ACCIAIO SATINATO: Per una corretta pulizia del rubinetto, lavare esclusivamente con prodotti privi di solventi. Evitare assolutamente l'impiego di detersivi contenenti sostanze corrosive o acide (acido cloridico, acetico, fosforico), spugne abrasive e tamponi con fili metallici, si consiglia l'uso di un detergente con un PH neutro.
ITA - PULIZIA/ MANUTENZIONE FINITURA OTTONE LUCIDO NATURALE E OTTONE SATINATO NATURALE: Realizzata in ottone senza protettivo con consecutivo processo di ossidazione naturale, per il ripristino del colore originale e rimuovere lo sporco è possibile utilizzare creme tipo "SIDOL" utilizzando un panno morbido, eventuali differenze di colore e tonalità non possono dare adito a contestazioni. Per una corretta pulizia del prodotto, lavare esclusivamente con prodotti privi di solventi. Evitare assolutamente l'impiego di detersivi contenenti sostanze corrosive o acide (acido cloridrico, acetico, fosforico),spugne abrasive e tamponi con fili metallici, si consiglia l'uso di un detergente con un PH neutro.
I nostri prodotti non necessitano di particolare manutenzione, fatta eccezione della pulizia periodica dell'aeratore che, raccogliendo nella parte interna detriti ed impurità presenti nelle tubature, determina con il passare del tempo una graduale perdita di portata. Procedere come segue verificando le due casistiche possibili:
1-verificare i filtri collocati sul rubinetto d'arresto posto a monte dell'impianto.
2-assicurarsi che il rubinetto sia chiuso, svitare l'aeratore (1) con l'ausilio di una chiave cache (2) in dotazione. Una volta estratto, liberare la parte interna filtrante dalle impurità utilizzando soluzioni anticalcare (es. aceto) Attendere qualche minuto, sciacquare sotto acqua corrente e riposizionare l'aeratore nella sua sede.

ENG - CLEANING/MAINTENANCE FOR BRASS WITH A CHROME, WHITE, BLACK, GRAPHITE OR SATIN STAINLESS-STEEL FINISH For correct cleaning of the tap, wash it only with solvent-free soaps. absolutely avoid the use of detergents containing corrosive or acid substances (hydrochloric, acetic, phosphoric acid), abrasive sponges and swabs with metal wires, we recommend the use of a detergent with a neutral PH.
ENG - CLEANING/MAINTENANCE FOR NATURAL POLISHED BRASS AND NATURAL SATIN BRASS: Made of brass without protection with a consecutive natural oxidation process. for restoring the original color and removing dirt, "SIDOL" type creams can be used using a soft cloth, Any differences in color and tonality cannot give rise to dispute. For correct cleaning of the product, wash only with solvent-free products. absolutely avoid the use of detergents containing corrosive or acid substances (hydrochloric, acetic, phosphoric) abrasive sponges and swabs with metallic threads, we recommend the use of a detergent with a neutral pH.Our products do not require any particular maintenance, apart from periodical cleaning of the aerator which, over time, collects debris and impurities present in the pipes thereby causing a gradual reduction in flow rate. Proceed as follows, checking the two cases possible:
1-Check the filters located on the stopcock installed ahead of the system.
2-Make sure the tap is closed, unscrew the aerator (1) using the cache key (2) supplied. Once removed, free the inner filtering part of impurites using descaling solutions (e.g. vinegar). Wait a few minutes, rinse under running water then refit the aerator.

FR - NETTOYAGE/ENTRETIEN LAITON FINITION CHROME, BLANC, NOIR, GRAPHITE, ACIER SATINÉ: Pour un bon nettoyage du produit, ne le laver qu'avec des produits sans solvant. Évitez absolument d'utiliser des détergents contenant des substances corrosives ou acides (acide chlorhydrique, acétique, phosphorique), des éponges abrasives et des tampons métalliques, nous recommandons l'utilisation d'un détergent au pH neutre.
FR - NETTOYAGE ET ENTRETIEN DU LAITON POLI NATUREL ET DU LAITON SATINÉ NATUREL: Fait en laiton sans protection avec un processus consécutif d'oxydation naturelle, pour restaurer la couleur d'origine et éliminer la saleté, vous pouvez utiliser des crèmes spécifiques pour le laiton à l'aide d'un chiffon doux, des différences éventuelles de couleur et de tonalité ne sont pas contestables. Pour un bon nettoyage du produit, ne le laver qu'avec des produits sans solvant. Évitez absolument l'utilisation de détergents contenant des substances corrosives ou acides (acide chlorhydrique, acétique, phosphorique), d'éponges abrasives et de tampons avec des fils métalliques, nous recommandons l'utilisation d'un détergent au pH neutre.
Nos produits ne nécessitent pas de manutention particuliére, à l'exception d'un entretien périodique de l'aérateur qui, recueillant dans sa partie interne des détritus et des impuretés présentes dans les tuyaux, en risquant au cours du temps d'avoir une perte graduelle de débit.Continuer de la façon suivante en vérifiant les deux cas possibles:
1-Vérifier les filtres placés sur le robinet d'arrêt positionné en amont de l'installation.
2-S'assurer que le robinet soit fermé, dévisser le mousseur (1) à l'aide de la clé (2) en dotation. Une fois enlevé, libérer la partie interne filtrante des impuretés en utilisant des solutions anticalcaires (ex: le vinaigre). attendre quelques minutes, rincer sous l'eau courante et repositionner le moussuer à sa place.

DE - REINIGUNG/PFLEGE MESSING AUSFÜHRUNG CHROM, WEISS, SCHWARZ, GRAPHIT, SATINIERTER STAHL: Zur angemessenen Reinigung des Artikels nur mit lösungsmittelfreien Produkten waschen. Vermeiden Sie unbedingt die Verwendung von Reinigungsmitteln mit ätzenden oder sauren Substanzen (Salz-, Essig-, Phosphorsäure), Scheuerschwämmen und Drahtschwämmen. Die Verwendung eines Reinigungsmittels mit neutralem pH-Wert ist empfehlenswert.
DE - REINIGUNG/PFLEGE AUSFÜHRUNG MESSING NATUR POLIERT UND MESSING NATUR SATINIERT: Hergestellt aus Messing ohne Schutz mit folgendem natürlichen Oxidationsprozess. Um die ursprüngliche Farbe wiederherzustellen und Schmutz zu entfernen, können Sie Cremes vom Typ "SIDOL" mit einem weichen Tuch verwenden, Mögliche Unterschiede in Farbtönen können keinen Anlass für Reklamationen darstellen.Zur angemessenen Reinigung des Artikels nur mit lösungsmittelfreien Produkten waschen. Vermeiden Sie unbedingt die Verwendung von Reinigungsmitteln mit ätzenden oder sauren Substanzen (Salz-, Essig-, Phosphorsäure), Scheuerschwämmen und Drahtschwämmen. Die Verwendung eines Reinigungsmittels mit neutralem pH-Wert ist empfehlenswert. Unsere Produkte erfordern keine besondere Wartung außer der periodischen Reinigung des Perlators, der die iminneren Teil der Rohrleitungen vorhandenen Feststoffabsonderungen und Verunreinigungen ansammelt, und daher im Laufe der Zeit allmählich an Förderleistung verliert. Nach Überprüfung der beiden möglichen Fälle wie folgt vorgehen:
1-Die an der Anlage vorgeschalteten Absperrhahn befindlichen Filter überprüfen.
2-Sicherstellen, dass der Hahn geschlossen ist. Den Perlator (1) mit Hilfe des vorhandenen Caché-Schlüssels (2) abschrauben.Sobald ihn abgenommen wurde, den inneren filtrierenden Teil mit Hilfe von kalkentfernenden Lösungen (z.B. Essig) von den Verunreinigungen befreien.Einige Minuten einwirken lassen, unter fließendem Wasser abspülen und den Perlator wieder in ihrem Sitz positionieren.

ES - LIMPIEZA/MANTENIMIENTO LATÓN ACABADO CROMO, BLANCO, NEGRO, GRAFITO, ACERO SATINADO: Para una limpieza adecuada del artículo lavar sólo con productos sin disolventes. Evitar absolutamente el uso de detergentes que contengan sustancias corrosivas o ácidas (ácido clorhídrico, acético, fosfórico), esponjas abrasivas y de alambre; se recomienda el uso de un detergente con un pH neutro.
ES - LIMPIEZA/MANTENIMIENTO ACABADO LATÓN PULIDO NATURAL Y LATÓN SATINADO NATURAL: Hecho en latón sin capa de protección y sujeto por tanto a un proceso de oxidación natural, para restaurar el color original y eliminar la suciedad, es posible usar cremas tipo "SIDOL" con un paño suave, posibles diferencias de color y tonalidad no pueden dar lugar a incidencias Para una limpieza adecuada del artículo lavar sólo con productos sin disolventes. Evitar absolutamente el uso de detergentes que contengan sustancias corrosivas o ácidas (ácido clorhídrico, acético, fosfórico), esponjas abrasivas y de alambre; se recomienda el uso de un detergente con un pH neutro.
Nuestros productos no necesitan manutención peculiar, excepto por la limpieza periódica del aireador, el cual retiene en su interior residuos y sedimentos presentes en las tuberías, causando con el tiempo una gradual pérdida de caudal.Proceder como a continuación controlando las dos opciones posibles:
1-controlar los filtros colocados en el grifo de cierre por delante de la instalación.
2- asegurarse de que el grifo esté cerrado, desenroscar el aireador (1) con la llave de montaje suministrada (2). Una vez extraído, eliminar del filtro las impuridades utilizando soluciones anti-calcáreas (por ejemplo vinagre). Esperar algunos minutos, lavar con agua y volver a colocar el aireador en el grifo.

RU - УБОРКА / ОБСЛУЖИВАНИЕ ИЗДЕЛИЙ ИЗ ЛАТУНИ В ОТДЕЛКАХ CROMO, BIANCO, NERO, GRAFITE, ACCIAIO SATINATO: Для правильной очистки изделия можно использовать только моющие средства без растворителей. Полностью избегайте использования моющих средств, содержащих едкие или кислотные вещества (соляная, уксусная, фосфорная кислота), абразивных губок и губок с металлическими проволочками. Рекомендуем использовать моющее средство с нейтральным pH.
RU - УБОРКА / ОБСЛУЖИВАНИЕ ИЗДЕЛИЙ ИЗ ЛАТУНИ В ОТДЕЛКАХ CROMO, BIANCO, NERO, GRAFITE, ACCIAIO SATINATO: Изготовлен из латуни, без защитного слоя, с последующим процессом естественного окисления Чтобы восстановить первоначальный цвет и удалить грязь, вы можете использовать кремы типа "SIDOL", используя мягкую ткань. Возможные вариации цвета и тона не могут являться поводом для рекламаций. Для правильной очистки изделия можно использовать только моющие средства без растворителей. Полностью избегайте использования моющих средств, содержащих едкие или кислотные вещества (соляная, уксусная, фосфорная кислота), абразивных губок и губок с металлическими проволочками. Рекомендуем использовать моющее средство с нейтральным pH.
Наши изделия не нуждаются в особом обслуживании, кроме проведения переодической чистки аэратора, чтобы предотвратить потерю пропускной способности при длительной эксплуатации, обусловленную накоплением внутри отложений и загрязнений внутри трубопроводов.
Следуйте инструкции, проверив следующие характеристики:
1-проверить фильтры, которые находятся на запорном вентиле сверху изделия
2-убедиться, что кран закрыт. Отвинтить аэратор(1) з помощью монтажного ключа(2), который идет в комплекте. После извлечения аэратора очистить внутреннюю фильтрующую часть от загрязнений раствором для удаления накипи (напр.уксус). Подождите несколько минут, промойте под струей воды и снова установите аэратор на место.

AERATORE
AERATOR
MOUSSEUR
STRAHLREGLER
AIREADOR
АЭРАТОР

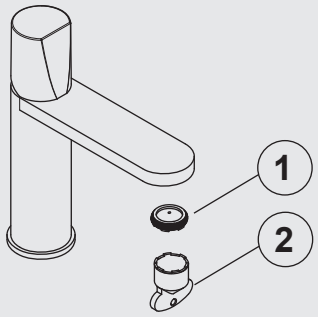

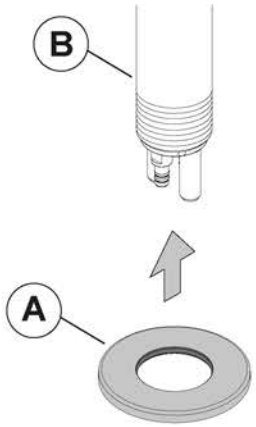

ITA - ISTRUZIONI DI MONTAGGIO
Inserire il rosone (A) sulla colonna (B).

UK - INSTALLATION INSTRUCTIONS
Insert the rosette (A) on the column (B).

F - INSTRUCTIONS DE MONTAGE
Placez la rosace (A) sur la colonne (B).

DE - MONTAGE-ANLEITUNG
Setzen Sie die Abdeckrosette (A) auf die Stange (B).

ES - INSTRUCCIONES DE MONTAJE
Colocar el embellecedor (A) en la columna (B).

RU - ИНСТРУКЦИИ ПО УСТАНОВКЕ
Наденьте кольцо (A) на стойку (B).

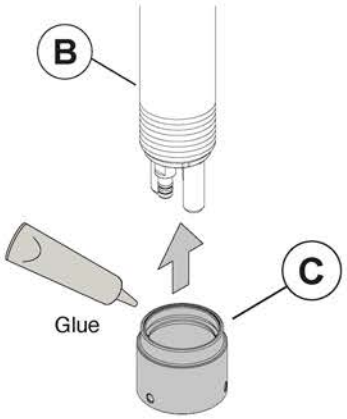

ITA - ISTRUZIONI DI MONTAGGIO
Avvitare l'adattatore (C) sulla colonna (B) applicando la colla in dotazione.

UK - INSTALLATION INSTRUCTIONS
Screw the adapter (C) onto the column (B) applying the glue supplied.

F - INSTRUCTIONS DE MONTAGE
Visser l'adaptateur (C) sur la colonne (B) en appliquant la colle fournie.

DE - MONTAGE-ANLEITUNG
Schrauben Sie den Adapter (C) mit dem mitgelieferten Kleber auf die Stange (B).

ES - INSTRUCCIONES DE MONTAJE
Atornillar el adaptador (C) a la columna (B) aplicando el pegamento suministrado.

RU - ИНСТРУКЦИИ ПО УСТАНОВКЕ
Прикрутите адаптер (C) к стойке (B) с использованием клея (в комплекте).

ND902

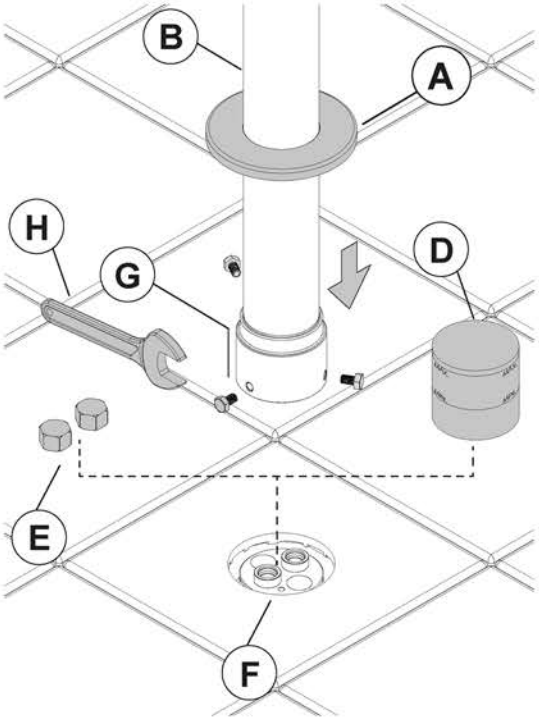

ITA - ISTRUZIONI DI MONTAGGIO
Rimuovere la protezione (D) e i tappi (E) dal corpo incasso (F). Inserire la colonna (B) sopra il corpo incasso (F). Fissare la colonna al corpo incasso avvitando i dadi di fissaggio (G) con una chiave a esagonale da 10mm (H). Posizionare il rosone di copertura (A) in battuta al pavimento.

UK - INSTALLATION INSTRUCTIONS
Remove the protection (D) and the caps (E) from the concealed valve (F). Insert the column (B) onto the concealed valve (F). Fix the column to the concealed valve by screwing the fixing nuts (G) with a 10mm hex wrench (H). Position the cover plate (A) on the floor.

F - INSTRUCTIONS DE MONTAGE
Enlevez la protection (D) et les bouchons (E) du corps d'encastrement (F). Insérer la colonne (B) sur le corps d'encastrement (F). Fixez la colonne au corps d'encastrement en vissant les écrous de fixation (G) avec une clé hexagonale de 10 mm (H). Placez la rosace (A) contre le sol.

DE - MONTAGE-ANLEITUNG
Entfernen Sie den Schutz (D) und die Stopfen (E) aus dem Einbaukörper (F). Setzen Sie die Stange (B) auf den Einbaukörper (F). Befestigen Sie die Stange am Einbaukörper, indem Sie die Befestigungsmuttern (G) mit einem 10-mm-Sechskantschlüssel (H) anschrauben. Legen Sie die Abdeckrosette (A) auf den Boden.

ES - INSTRUCCIONES DE MONTAJE
Quitar la protección (D) y los tapones (E) del cuerpo empotrado (F). Insertar la columna (B) encima del cuerpo empotrado (F). Fijar la columna al cuerpo empotrado atornillando las tuercas de fijación (G) con una llave hexagonal de 10 mm (H). Colocar el embellecedor (A) contra el suelo.

RU - ИНСТРУКЦИИ ПО УСТАНОВКЕ
Снимите защиту (D) и крышки (E) с встроенной части смесителя (F). Соедините стойку (B) с встроенной частью (F). Прикрепите стойку к встроенной части, завинтите крепежные гайки (G) с помощью шестигранного ключа на 10 мм (H). Расположите кольцо (A) на полу.

ND903-ND904-ND703

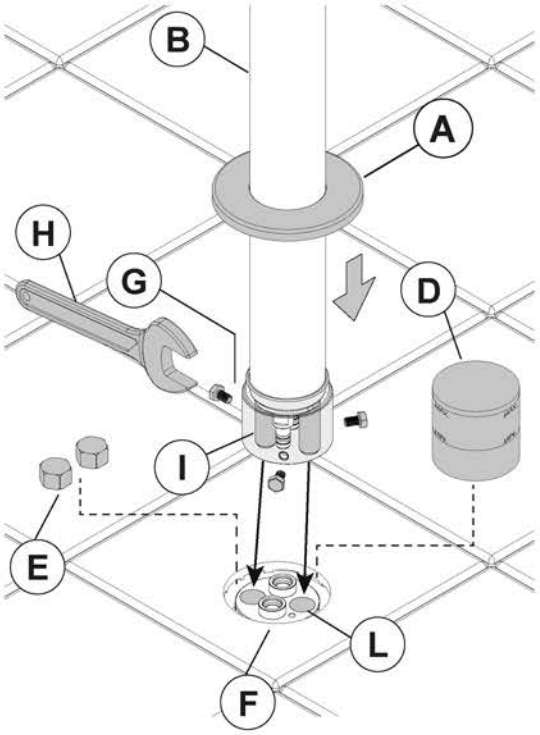

ITA - ISTRUZIONI DI MONTAGGIO
Rimuovere la protezione (D) e i tappi (E) dal corpo incasso (F). Inserire la colonna (B) sopra il corpo incasso (F) inserendo i perni (I) negli appositi fori (L). Fissare la colonna al corpo incasso avvitando i dadi di fissaggio (G) con una chiave esagonale da 10mm (H). Posizionare il rosone di copertura (A) in battuta al pavimento.

UK - INSTALLATION INSTRUCTIONS
Remove the protection (D) and the caps (E) from the concealed valve (F). Insert the column (B) over the concealed valve (F) by inserting the pins (I) in the appropriate holes (L). Fix the column to the concealed valve by screwing the fixing nuts (G) with a 10mm hex wrench (H). Position the cover plate (A) on the floor.

F - INSTRUCTIONS DE MONTAGE
Enlevez la protection (D) et les bouchons (E) du corps d'encastrement (F) en insérant les pignons (I) dans les trous appropriés (L). Fixez la colonne au corps d'encastrement en vissant les écrous de fixation (G) avec une clé hexagonale de 10 mm (H). Placez la rosace (A) contre le sol.

DE - MONTAGE-ANLEITUNG
Entfernen Sie den Schutz (D) und die Stopfen (E) aus dem Einbaukörper (F). Setzen Sie die Stange (B) auf den Einbaukörper (F), indem Sie die Stifte (I) in die entsprechenden Löcher (L) stecken. Befestigen Sie die Stange am Einbaukörper, indem Sie die Befestigungsmuttern (G) mit einem 10-mm-Sechskantschlüssel (H) anschrauben. Legen Sie die Abdeckrosette (A) auf den Boden.

ES - INSTRUCCIONES DE MONTAJE
Quitar la protección (D) y los tapones (E) del cuerpo empotrado (F). Insertar la columna (B) encima del cuerpo empotrado (F) introduciendo los pasadores (I) en los agujeros correspondientes (L). Fijar la columna al cuerpo empotrado atornillando las tuercas de fijación (G) con una llave hexagonal de 10 mm (H). Colocar el embellecedor (A) contra el suelo.

RU - ИНСТРУКЦИИ ПО УСТАНОВКЕ
Снимите защиту (D) и крышки (E) с встроенной части смесителя (F). Соедините стойку (B) с встроенной частью (F). Прикрепите стойку к встроенной части, завинтите крепежные гайки (G) с помощью шестигранного ключа на 10 мм (H). Расположите кольцо (A) на полу.

ND903-ND904-ND703

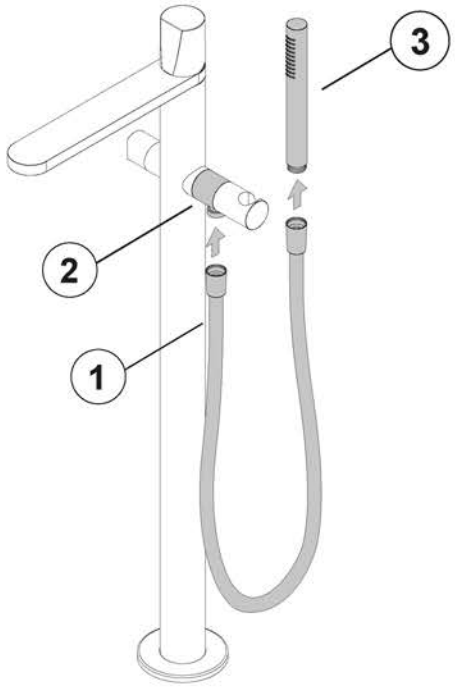

ITA - ISTRUZIONI DI MONTAGGIO FLESSIBILE DOCCETTA
Avvitare il flessibile (1) al raccordo della presa d'acqua del rubinetto (2) e della doccetta (3). Inserire la doccetta nella sua sede.

UK - INSTALLATION INSTRUCTIONS HAND SHOWER FLEXIBLE HOSE
Screw the flexible hose (1) to the water intake (2) and to the hand shower (3). Insert the hand shower in its holder.

F - INSTRUCTIONS DE MONTAGE FLEXIBLE DE LA DOUCHETTE
Vissez le flexible (1) au raccord pour l'arrivée de l'eau du robinet (2) et de la colonne (3). Insérez la douchette dans son logement.

DE - MONTAGE-ANLEITUNG SCHLAUCH HANDBRAUSE
Den flexiblen Schlauch (1) an den Wasseranschluss der Armatur (2) und der Handbrause (3) anschrauben. Die Handbrause in ihren Sitz einziehen.

ES - INSTRUCCIONES DE MONTAJE FLEXIBLE DUCHA DE MANO
Enroscar el flexible (1) al racor de la toma de agua del grifo (2) y de la ducha de mano (3). Insertar la ducha de mano en su colocación.

RU - ИНСТРУКЦИИ ПО УСТАНОВКЕ ШЛАНГА
Прикрутить шланг(1) к соединению подвода воды(2) и к душу(3). Поставить ручной душ на место.

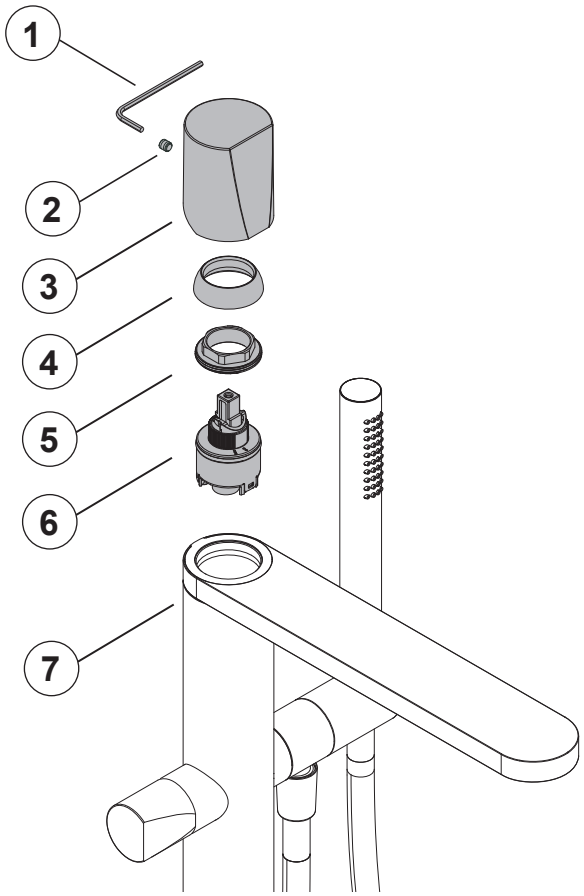

ITA - SOSTITUZIONE CARTUCCIA
Chiudere l'ingresso dell'acqua calda e fredda. Con una chiave a brugola esagonale 2,5 mm (1), svitare il grano (2).Sfilare la manopola (3). Svitare il corpighiera (4) e la ghiera (5). Sfilare la cartuccia (6). Per il montaggio procedere in ordine inverso, assicurandosi che i perni di riferimento alla base della cartuccia (6) siano correttamente posizionati nella sede corrispondente all'interno del corpo del rubinetto (7) e che il piano di appoggio sia accuratamente pulito.Aprire l'ingresso delle acque e verificare la tenuta dei collegamenti e il funzionamento del rubinetto.

UK - CARTRIDGE REPLACEMENT
Close the hot and cold water inlet. With a 2,5 mm hexagonal Allen key (1) unscrew the grub screw (2) remove the handle (3) . Unscrew the ring (4) and the cover (5) remove the cartrideg (6).To re-assemble, proceed in reverse order, making sure the reference pins at the bottom of the cartridge (6) are correctly positioned in the corresponding seat inside the tap body (7) and that the area is perfectly clean Open the water inlet and check the tightness of the connections and that the tap works properly.

F - REMPLACEMENT DE LA CARTOUCHE
Fermer l'arrivée d'eau chaude et froide. À l'aide de la clé à len 2,5 mm(1) inclue, dévissez le grain (2). Enlever la poignée (3). Dévissez le couvre-bague (4) et la bague (5). Retirez la cartouche (6). Pour l'installation procédez à l'envers, en s'assurant que les pivots à la base de la cartouche (6) soient placés correctement dans leur logement à l'intérieur du corps du robinet (7) et que la surface soit soigneusement lavée. Ouvrez l'entrée de l'eau et vérifiez le serrage des connexions et le fonctionnement du robinet.

DE - AUSWECHSELUNG DER KARTUSCHE
Den Warm- und Kaltwassereinlass schließen. Den Gewindestift (2) mit dem vorhandenen 2,5 mm-Sechskant- Inbusschlüssel (1) abschrauben. Den Griff (3) herausziehen. Den Ring-Kappe (4) und den Gewindering (5) abschrauben. Die Kartusche (6) herausziehen. Zur Montage die Vorgänge in umgekehrten Reihenfolge vornehmen und dabei sicherstellen, dass die Stifte zur Bezugnahme an der Basis der Patrone korrekt im entsprechenden Sitz im Innern des Einbaukörpers (7) positioniert sind und dass die Auflagefläche sorgfältig gesäubert wurde. Den Wassereinlass öffnen und die Dichtigkeit der Anschlüsse sowie die Funktion des Hahns überprüfen.

ES - SUSTITUCIÓN CARTUCHO
Cerrar la toma de agua. Con una llave Allen hexagonal 2,5 mm (1), desenroscar el tornillo (2). Quitar el mando (3). Quitar la tapa de la virola (4) y la virola misma (5). Quitar el cartucho (6). Para volverlo a montar realizar las mismas operaciones pero al revés, asegurándose de que los soportes en el cartucho (6) estén colocados en la posición correcta dentro del cuerpo empotrado (7) y que la superficie de apoyo esté limpia. Abrir las tomas de agua y controlar las conexiones y el correcto funcionamiento del grifo.

RU - ЗАМЕНА КАРТРИДЖА
Убедитесь, что подача горячей и холодной воды перекрыта. С помощью шестигранного ключа 2,5 мм(1), который входит в комплект, отвинтить стопорный винт(2).Снять ручку (3). Раскрутить зажимное кольцо(4) и декоративное кольцо(5). Снять картридж(6). Для монтажа выполнить все действия в обратном порядке, убедившись, что установочный штифт в основании картриджа правильно размещен в соответствующем гнезде внутри корпуса смесителя(7).

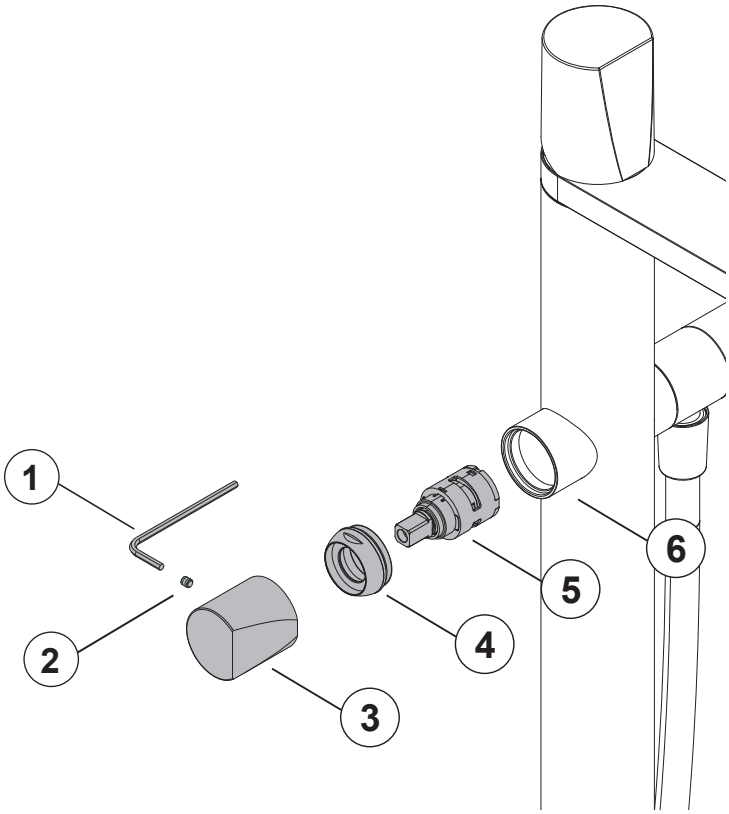

ITA - SOSTITUZIONE CARTUCCIA DOCCETTA
Chiudere l'ingresso dell'acqua calda e fredda. Con una chiave a brugola esagonale 2,5 mm (1) svitare il grano (2). Sfilare la manopola (3) e svitare la ghiera (4). Sfilare la cartuccia (5). Per il montaggio procedere in ordine inverso, assicurandosi che i perni di riferimento alla base della cartuccia (5) siano correttamente posizionati nella sede corrispondente all'interno del corpo del rubinetto (6) e che il piano di appoggio sia accuratamente pulito. Aprire l'ingresso delle acque e verificare la tenuta dei collegamenti e il funzionamento del rubinetto.

UK - REPLACING THE HAND SHOWER MIXER CARTRIDGE
Close the hot and cold water inlet. With a 2,5 mm hexagonal Allen key (1) unscrew the grub screw (2) Remove the knob (3) and remove the cover (4). Remove the cartrideg (5). To assemble, proceed in reverse order, making sure the reference pins at the bottom of the cartridge (5) are correctly positioned in the corresponding seat inside the tap body (6) and that the area is perfectly clean . Open the water inlet and check the tightness of the connections and that the tap works properly.

F - REMPLACEMENT DE LA CARTOUCHE DOUCHETTE
Fermer l'arrivée d'eau chaude et froide. À l'aide de la clé à len 2,5 mm(1) inclue, dévissez le grain (2). Enlever la poignée (3). Dévissez le couvre-bague (4) et la bague (5). Retirez la cartouche (6). Pour l'installation procédez à l'envers, en s'assurant que les pivots à la base de la cartouche (6) soient placés correctement dans leur logement à l'intérieur du corps du robinet (7) et que la surface soit soigneusement lavée. Ouvrez l'entrée de l'eau et vérifiez le serrage des connexions et le fonctionnement du robinet.

DE - DE - AUSWECHSELUNG DER KARTUSCHE VON DER HANDBRAUSE
Den Warm- und Kaltwassereinlass schließen. Den Gewindestift (2) mit dem vorhandenen 2,5 mm-Sechskant- Inbusschlüssel (1) abschrauben. Den Griff (3) herausziehen und den Gewindering (4) abschrauben. Die Kartusche (5) herausziehen. Zur Montage die Vorgänge in umgekehrten Reihenfolge vornehmen und dabei sicherstellen, dass die Stifte zur Bezugnahme an der Basis der Patrone korrekt im entsprechenden Sitz im Innern des Einbaukörpers (6) positioniert sind und dass die Auflagefläche sorgfältig gesäubert wurde. Den Wassereinlass öffnen und die Dichtigkeit der Anschlüsse sowie die Funktion des Hahns überprüfen.

ES - SUSTITUCIÓN CARTUCHO DUCHA DE MANO
Cerrar la toma de agua. Con una llave Allen hexagonal 2,5 mm (1), desenroscar el tornillo (2). Quitar el mando (3) y destornillar la virola (4). Quitar el cartucho (5). Para volverlo a montar realizar las mismas operaciones pero al revés, asegurándose de que los soportes en el cartucho (5) estén colocados en la posición correcta dentro del cuerpo empotrado (6) y que la superficie de apoyo esté limpia. Abrir las tomas de agua y controlar las conexiones y el correcto funcionamiento del grifo.

RU - ЗАМЕНА КАРТРИДЖА ДУШЕВОЙ ЛЕЙКИ
Убедитесь, что подача горячей и холодной воды перекрыта. С помощью шестигранного ключа 2,5 мм(1)отвинтить стопорный винт(2).Снять ручку (3) и раскрутить зажимное кольцо(4). Снять картридж(5). Для монтажа выполнить все действия в обратном порядке, убедившись, что установочный штифт в основании картриджа правильно размещен в соответствующем гнезде внутри корпуса смесителя(6) и опорная поверхность аккуратно очищена. Открыть подачу воды и проверить герметичность соединений и работу крана.

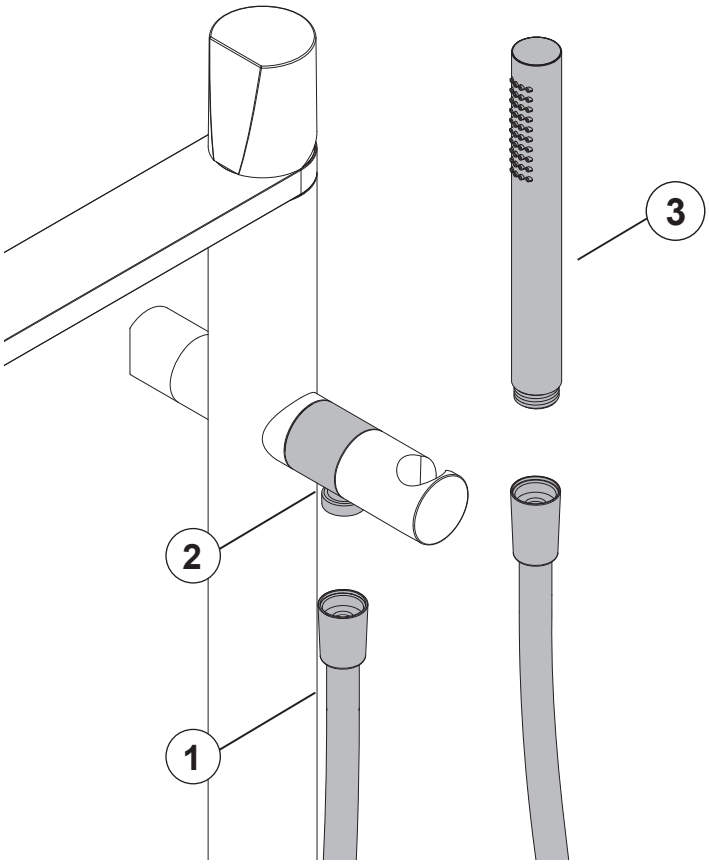

ITA - SOSTITUZIONE FLESSIBILE DOCCETTA
Svitare il flessibile (1) dal supporto (2). Svitare la doccetta (3) dal raccordo del flessibile (1). Sostituire il flessibile.

UK - REPLACING THE HAND SHOWER HOSE
Unscrew the flexible hose (1) from the support (2). Unscrew the hand shower (3) from the tapered union of the hose (1). Replace the hose.

F - REMPLACEMENT DU FLEXIBLE DE LA DOUCHETTE
Dévissez le flexible (1) du support (2). Dévissez la douchette (3) du raccord du flexible (1). Remplacez le flexible.

DE - DE - AUSWECHSELUNG DES SCHLAUCH VON DER HANDBRAUSE
Den Schlauch (1) von der Befestigung (2) abschrauben. Die Handbrause (3) von der Schauchverbindung (1) abschrauben. Den Schlauch austauschen.

ES - SUSTITUCIÓN FLEXIBLE DUCHA DE MANO
Destornillar el flexible (1) del soporte (2). Destornillar la ducha de mano (3) del racor del flexible (1). Sustituir el flexible.

RU - ЗАМЕНА ШЛАНГА РУЧНОГО ДУША
Раскрутите шланг(1) с кронштейна(2). Раскрутите душ(3) с соединения шланга(1). Замените шланг.

SCHEDE TECNICHE - TECHNICAL SHEETS - FICHES TECHNIQUES - TECHNISCHE DATENBLÄTTER - FICHAS TÉCNICAS - ТЕХНИЧЕСКИЕ СХЕМЫ

ND902

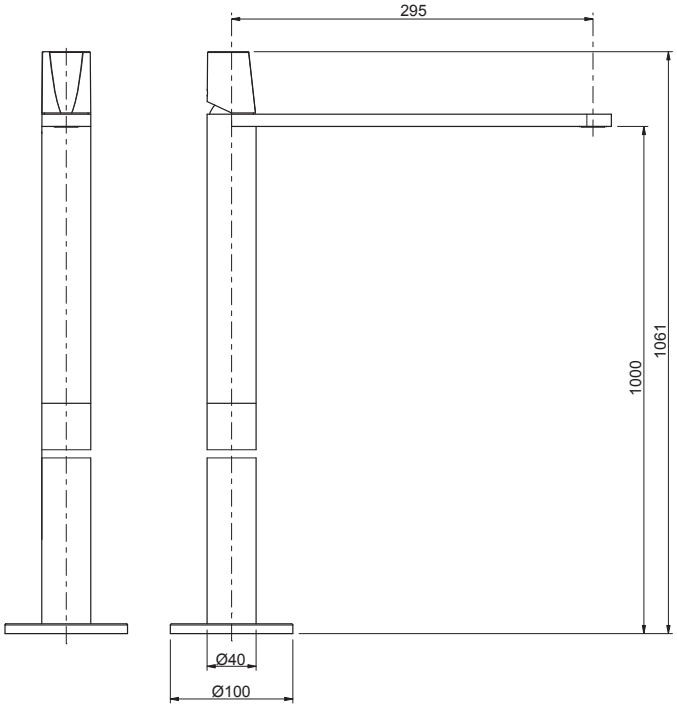

ND903

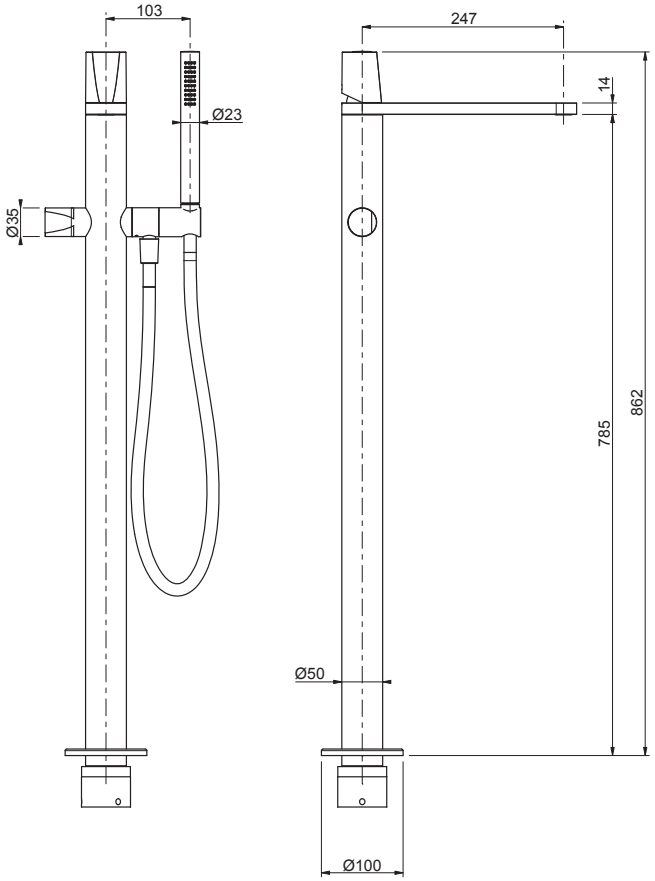

ND904

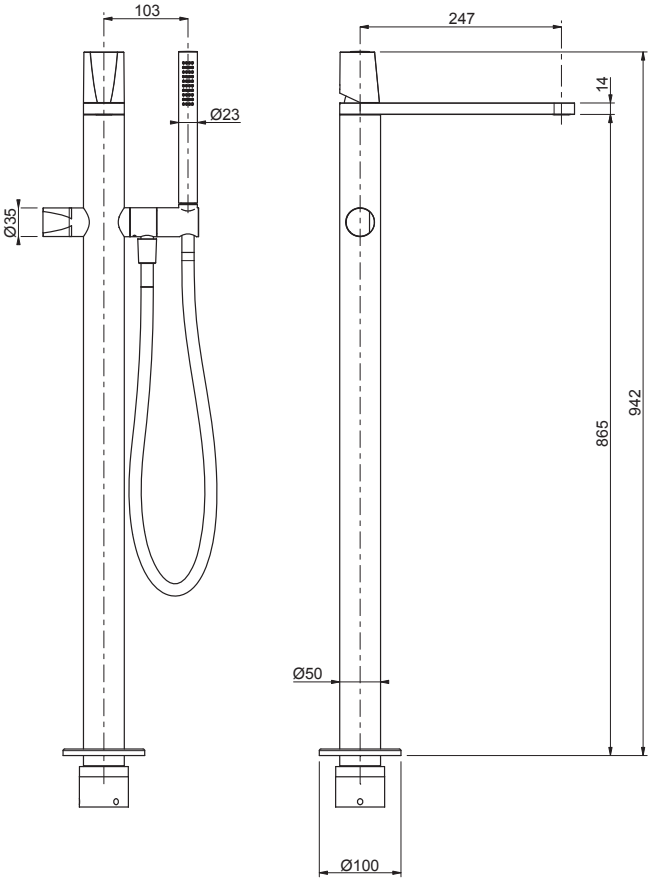

ND703

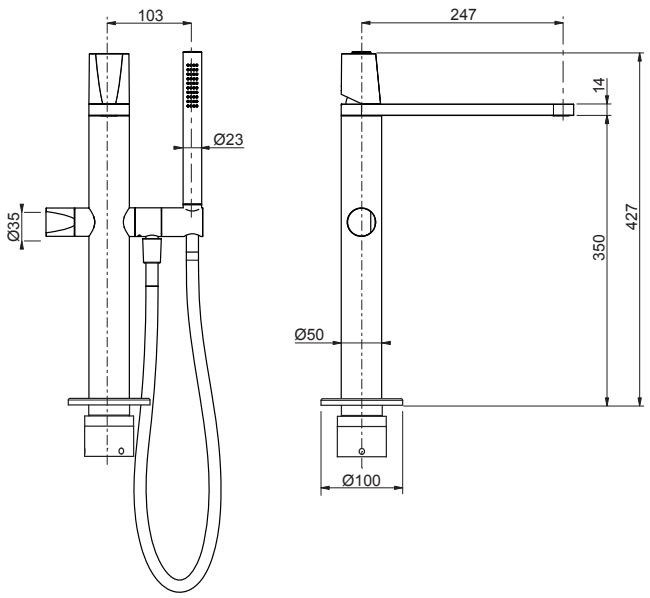

antoniolupi

73
VIA MAZZINI
75

Antonio Lupi Design S.p.A.
via Mazzini 73/75 - 50050 Stabbia
Cerreto Guidi (Firenze) - Italy
T +390571586881
F +390571586885
www.antoniolupi.it
lupi@antoniolupi.it